1

VR
HRA

2

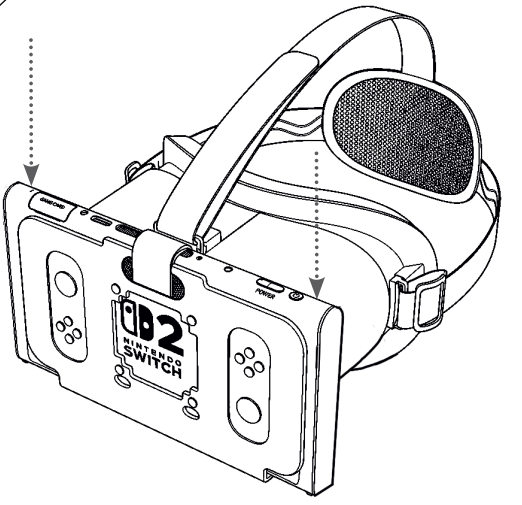

3

Switch 1 adaptér

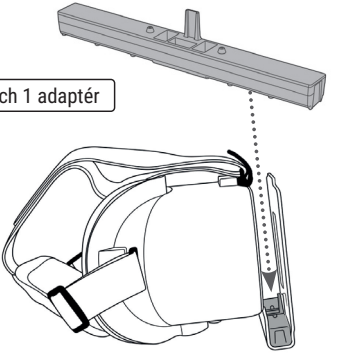

4

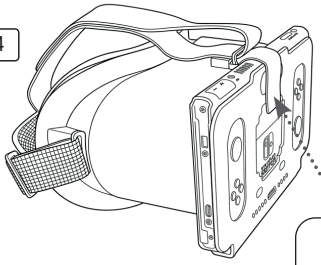

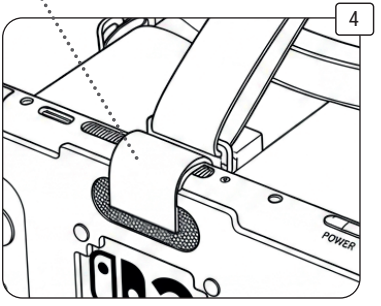

5

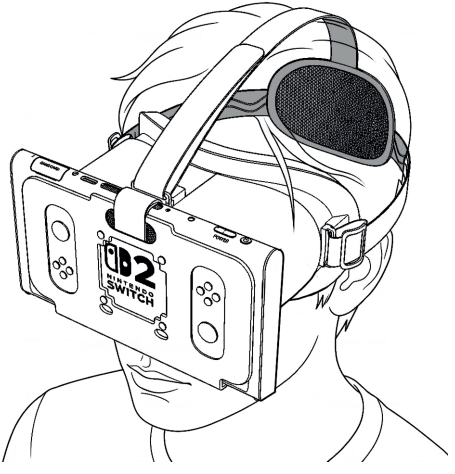

CZ

Tento produkt je navržen pro použití s Nintendo Switch 1&2. Výrobek obsahuje adaptér pro Nintendo Switch 1, protože headset v základním nastavení pasuje do Nintendo Switch 2.

Model produktu: MXT-SWHVR-AD

Součásti balení:

- VR Headset
- Adaptér pro Headset
- Čisticí hadřík

Tento produkt nemá vliv na to, jak konzole přehrává VR hry; kompatibilita s jednotlivými hrami závisí na tom, jestli je samotná hra kompatibilní s VR.

1. Vyberte hru, která podporuje režim VR, spusťte hru a vyberte možnost, která povoluje VR.
2. Odeberte ovladače herní konzole a vložte konzoli do headsetu tak, aby byla konzole v headsetu upevněná podle drážek.
3. Pokud používáte Switch 1, zasuňte nejdřív do headsetu adaptér a zkontrolujte, jestli je upevněný, než zasunete konzoli.
4. Upevněte pásky se suchým zipem, aby konzole nemohla vyklouznout nahoru a byla zajištěná. Než si nasadíte headset, zkontrolujte, jestli je konzole zajištěná, a to tak, že headset mírně nakloníte dozadu a dopředu a zjistíte, jestli se nehýbe.
5. Nasaďte si headset na hlavu a upevněte pásky, upravte si vzdálenost čoček od zornic podle potřeby pomocí regulátorů a pásků tak, aby headset pohodlně a pevně seděl na hlavě a aby byl obraz čistý.
6. Hrajte VR hru pomocí odebraných ovladačů.

Pozor: Přílišná síla či pohyb může vést k tomu, že headset sklouzne z hlavy a způsobí zranění či poškození konzole. Během hraní se příliš nepohybujte a nevrťte hlavou. Zkontrolujte si, jestli v herním prostoru nejsou žádné předměty, které by vám mohly při hraní překážet. Podnikněte všechna možná opatření a zajistěte bezpečí své i lidí okolo vás.

Nesprávná montáž může vést k poškození vybavení

Upozornění: Doporučeno pro lidi od 8 let. Během hraní VR vždy seďte. Dávejte si pravidelné přestávky, a pokud vám bude nevolno, přestaňte hrát. Doporučuje se dohled dospělých osob.

Za případné poškození vybavení či okolí odpovídá uživatel.

E-mail na podporu:
support@maxxtech.co.uk

SK

Tento produkt je navrhnutý na použitie s Nintendo Switch 1&2. Výrobok obsahuje adaptér pre Nintendo Switch 1, pretože headset v základnom nastavení pasuje do Nintendo Switch 2.

Model produktu: MXT-SWHVR-AD

Súčasti balenia:

- VR Headset
- Adaptér pre Headset
- Čistiaca handrička

Tento produkt nemá vplyv na to, ako konzola prehráva VR hry; kompatibilita s jednotlivými hrami závisí od toho, či je samotná hra kompatibilná s VR.

1. Vyberte hru, ktorá podporuje režim VR, spustite hru a vyberte možnosť, ktorá povoľuje VR.
2. Odstráňte ovládače hernej konzoly a vložte konzolu do headsetu tak, aby bola konzola v headsete upevnená podľa drážok.
3. Ak používate Switch 1, zasuňte najskôr do headsetu adaptér a skontrolujte, či je upevnený, než zasuniete konzolu.
4. Upevnite pásky so suchým zipsom, aby konzola nemohla vykĺznuť hore a bola zaistená. Než si nasadíte headset, skontrolujte, či je konzola zaistená, a to tak, že headset mierne nakloníte dozadu a dopredu a zistíte, či sa nehýbe.
5. Nasaďte si headset na hlavu a upevnite pásky, upravte si vzdialenosť šošoviek od zreníc podľa potreby pomocou regulátorov a pásikov tak, aby headset pohodlne a pevne sedel na hlave a aby bol obraz čistý.
6. Hrajte VR hru pomocou odobraných ovládačov.

Pozor: Prílišná sila či pohyb môže viesť k tomu, že headset skĺzne z hlavy a spôsobí zranenie či poškodenie konzoly. Počas hrania sa príliš nepohybujte a nevrťte hlavou. Skontrolujte si, či v hernom priestore nie sú žiadne predmety, ktoré by vám mohli pri hraní prekážať. Podniknite všetky možné opatrenia a zaistite svoje bezpečie aj ľudí okolo vás.

Nesprávna montáž môže viesť k poškodeniu vybavenia.

Upozornenie: Odporúčané pre ľudí od 8 rokov. Počas hrania VR vždy seďte. Dávajte si pravidelné prestávky, a pokiaľ vám bude nevoľno, prestaňte hrať. Odporúča sa dohľad dospelých osôb.

Za prípadné poškodenie vybavenia či okolia zodpovedá užívateľ.

E-mail na podporu:
support@maxxtech.co.uk